Документ подписан простой электронной подписью
Информация о владельце:
ФИО: Усынин Максим Валерьевич
Должность: Ректор
Дата подписания: 14.10.2023 13:47:57
Уникальный программный ключ:
f498e59e83f65dd7c3ce7bb8a25cbbabb33ebc58

Частное образовательное учреждение высшего образования
«Международный Институт Дизайна и Сервиса»
(ЧОУВО МИДиС)

Кафедра дизайна, рисунка и живописи

УТВЕРЖДЕН
на заседании кафедры
«29» мая 2023г., протокол №10
Заведующий кафедрой
_____Ю.В. Одношовина

ФОНД ОЦЕНОЧНЫХ СРЕДСТВ ДЛЯ ПРОВЕДЕНИЯ ТЕКУЩЕГО КОНТРОЛЯ И ПРОМЕЖУТОЧНОЙ АТТЕСТАЦИИ ОБУЧАЮЩИХСЯ ПО УЧЕБНОЙ ДИСЦИПЛИНЕ ОП.21 ПРОЕКТНЫЙ ПРАКТИКУМ

Специальность:
54.02.01 Дизайн (по отраслям)

Направленность:
Дизайн интерьера

Квалификация выпускника:
Дизайнер

Срок освоения программы:
3 года 10 месяцев

Год набора
2020

Челябинск 2023

Содержание

1. Паспорт фонда оценочных средств 3
1.1. Область применения 3
1.2. Планируемые результаты 3
1.3. Показатели оценки результатов обучения 4
2. Задания для контроля и оценки результатов освоения умений и усвоения знаний 5
2.1. Задания для текущего контроля 5
2.2. Задания для промежуточного контроля 17
3. Критерии оценивания 18

1. Паспорт фонда оценочных средств

1.1. Область применения

Фонд оценочных средств для проведения текущего контроля и промежуточной аттестации обучающихся (далее – Фонд оценочных средств) предназначен для проверки результатов освоения учебной дисциплины ОП.21 Проектный практикум основной профессиональной образовательной программы среднего профессионального образования - программы подготовки специалистов среднего звена (далее - ППССЗ) по специальности 54.02.01 Дизайн (по отраслям).

Учебная дисциплина ОП.21 Проектный практикум изучается в течение трех семестров.

Форма аттестации по семестру:

Семестр	Форма аттестации
Пятый	Экзамен
Шестой	Другие (просмотр выполненных работ)
Седьмой	Дифференцированный зачет

Фонд оценочных средств позволяет оценивать достижение обучающимися **общих компетенций**:

Общие компетенции (ОК):

ОК 2. Организовывать собственную деятельность, выбирать типовые методы и способы выполнения профессиональных задач, оценивать их эффективность и качество.

ОК 6. Работать в коллективе, эффективно общаться с коллегами, руководством, потребителями.

В результате освоения дисциплины ОП.21 Проектный практикум, обучающийся должен

уметь:

- формировать проектную документацию, оформлять и защищать результаты проекта.

знать:

- технологию разработки проекта и получения эффективного результата проекта.

1.2. Планируемые результаты освоения компетенций

В результате освоения программы учебной дисциплины ОП.21 Проектный практикум учитываются планируемые результаты освоения общих (ОК) и профессиональных (ПК) компетенций:

Код компетенций	Содержание компетенции	Планируемые результаты освоения компетенций
ОК 2.	Организовывать собственную деятельность, выбирать типовые методы и способы выполнения профессиональных задач, оценивать их эффективность и качество	*уметь:* - охватывать индивидуально отработанные стратегии, средства и приемы выполнения различных задач в учебной деятельности; *знать:* - основные условия организации и осуществления учебной деятельности на всех уровнях образования;
ОК 6.	Работать в коллективе, эффективно общаться с коллегами, руководством, потребителями	*уметь:* - применять основные правила работы в коллективе и в команде в условиях учебной деятельности; *знать:* - ряд важных условий для развития успешной командной работы;

1.3. Показатели оценки результатов обучения по учебной дисциплине ОП.21 Проектный практикум

Содержание учебной дисциплины	Результаты обучения (ОК, ПК)	Вид контроля	Наименование оценочного средства/форма контроля
5 семестр			
Тема 1. Правила оформления архитектурно-строительных чертежей	ОК 2, ОК 6.	Текущий	Просмотр заданий
Тема 2. Геометрические построения и изображение объектов трёхмерного пространства.	ОК 2, ОК 6.	Текущий	Просмотр заданий
Тема 3. Графические приёмы передачи фактуры и текстуры материала.	ОК 2, ОК 6.	Текущий	Просмотр заданий
Тема 4. Шрифтовая информация проекта.	ОК 2, ОК 6.	Текущий	Просмотр заданий
Тема 5. Принципы формообразования.	ОК 2, ОК 6.	Текущий	Просмотр заданий
Тема 6. Работа в CorelDRAW.2D моделирование	ОК 2, ОК 6.	Текущий	Просмотр заданий
Тема 1-6.	ОК 2, ОК 6.	Промежуточ-ный	Экзамен (просмотр выполненных работ)
6 семестр			
Тема 7. Работа в ArchiCAD. 2D и 3D моделирование.	ОК 2, ОК 6.	Текущий	Просмотр заданий
Тема 8. Объёмно - пространственная композиция.	ОК 2, ОК 6.	Текущий	Просмотр заданий
Тема 9. Эскизный проект мебельного оборудования для проектируемой жилой среды.	ОК 2, ОК 6.	Текущий	Просмотр заданий
Тема 7-9	ОК 2, ОК 6.	Промежуточ-ный	Просмотр выполненных работ
7 семестр			
Тема 10. Работа в 3ds Max	ОК 2, ОК 6.	Текущий	Просмотр заданий
Тема 11. Проектная документация. Общие сведения о строительных чертежах.	ОК 2, ОК 6.	Текущий	Просмотр заданий
Тема 12. Специфика проектирования жилого интерьера	ОК 2, ОК 6.	Текущий	Просмотр заданий
Тема 13. Элемент оборудования для жилого интерьера	ОК 2, ОК 6.	Текущий	Просмотр заданий
Тема 14. Проект офисного пространства и элемента оборудования.	ОК 2, ОК 6.	Текущий	Просмотр заданий

Тема 15. Проект интерьера предприятия питания и элемента оборудования.	ОК 2, ОК 6.	Текущий	Просмотр заданий
Тема16. Специфика проектирования интерьеров предприятий торговли и оборудования.	ОК 2, ОК 6.	Текущий	Просмотр заданий
Тема 10-16	ОК 2, ОК 6.	Промежуточ-ный	Дифференцированный зачет (просмотр заданий)

Система контроля и оценки результатов освоения умений и усвоения знаний

В соответствии с учебным планом по дисциплине ОП.21 Проектный практикум предусмотрен текущий контроль во время проведения занятий и промежуточная аттестация в форме экзамена, просмотра выполненных работ, дифференцированного зачета с выставлением итоговой оценки за семестр.

2. Задания для контроля и оценки результатов освоения умений и усвоения знаний

2.1. Задания для текущего контроля

Тема 1. Правила оформления архитектурно-строительных чертежей

Практическое занятие № 1.

Задание № 1. Чертежи планов зданий. Ручная графика.

Цель: развитие и закрепление навыков последовательного вычерчивания плана здания.

ХОД ЗАНЯТИЯ:

1. Нанесение координационных осей и перегородок к координационным осям.
2. Вычерчивание деталей (оконных и дверных проёмов, санитарно-технического оборудования и мебели).
3. Обводка чертежа и нанесение размеров.
4. Проверка выполненных чертежей.

Задание № 2. Чертежи развёрток стен. Ручная графика.

Цель: обучить грамотному нанесению требуемых размеров и обозначению размещения отделочных материалов, мебельного оборудования, осветительных приборов.

ХОД ЗАНЯТИЯ:

Для создания правильной развертки стен помещения необходимо иметь в наличии:

- план комнаты с размещением мебели, оборудования, освещения
- размеры и высоты комнаты
- размеры проемов (дверей, арок, окон и т. д.)
- габаритные размеры мебели и ее внешний вид, формы, пропорции.
- размеры существенных деталей таких как колонны, пилястры, панели и прочее
- размеры осветительного оборудования, размеры выключателей, розеток.
- размеры техники (ТВ, холодильники, стиральные машины и т. д.)
- размеры декоративных деталей (кафельная плитка, картины, панно и т. д.)

Выполняя чертежи развёрток стен обращать внимание на:

- высоты проемов: дверей окон, на каком уровне они находятся. На одном или разном – задумано это было или “так получилось случайно”.
- высоты и уровни мебели.
- высоты и размещение сантехнических приборов в санузлах.
- высоты и размещение кухонной мебели и кухонной техники.
- ритм расположения предметов – нет скопления очень больших и высоких в одном месте предметов? или, наоборот, слишком маленьких.
- оформление стен – уровни расположения фризов, молдингов, плинтусов и т. д.

- на размещение выключателей, розеток.
- Развёртку стен помещений по мере необходимости выполнять в двух экспозициях:
- установка мебельного (сантехнического) оборудования;
- размещение отделочных материалов (декоративная штукатурка, оклейка обоями, укладка плитки).

Тема 2. Геометрические построения и изображение объектов трёхмерного пространства
Практическое занятие № 2.
Задание № 1. Виды перспективного построения. Выполнение аксонометрических проектных изображений.
Цель: освоение принципов построения аксонометрических изображений
ХОД ЗАНЯТИЯ:
1. Изометрическая проекция. Расположение аксонометрических осей прямоугольной изометрической проекции.
2. Горизонтальная изометрическая проекция. Расположение аксонометрических осей горизонтальной изометрической проекции.

Задание № 2. Чертежи построения перспективы интерьера с одной точкой схода
Цель: освоение принципа построения фронтальной перспективы
ХОД ЗАНЯТИЯ:
Алгоритм построения фронтального перспективного изображения комнаты.
Перспективный чертеж комнаты строится, исходя из трех основных измерений комнаты: широты, глубины и высоты.
1. Передняя стенка комнаты совмещена с картинной плоскостью.
2. Основание картины делят на равные части так, тогда одно деление на картине будет масштабом одного метра.
3. Высоту линии горизонта возьмем 1,6 м. Точка Р будет выбирается на линии горизонта в центре.
Точки дальности пусть находятся на расстоянии: PD1 = PD2 = 2,5 м. Если выбрать эти расстояния больше, задняя стенка комнаты будет приближаться и увеличиваться.
4. Из точек 0 и 5, взятых на масштабе широты, проводят прямые в точку Р. Расстояние между этими линиями, даст перспективу широты интерьера.
5. Для построения боковых стенок на одной из вертикальных границ картины складывают четыре единицы, равные четырем отрезкам на масштабе широт, и точку 4 соединяют с точкой Р.
Расстояние между линиями 0-Р и 4-Р будет перспективой высоты интерьера. Аналогично строят и правую сторону.
6. Для построения глубины интерьера на масштабе широт берут пять единиц, соответствующие пяти метрам глубины интерьера (если глубина больше или меньше, то соответствующее расстояние), и из точки 5 проводят линию в дистанционную точку D1. Пересечение этой линии с линией 0Р даст глубину интерьера 5 м в перспективе. Из точки 5' проводят горизонтальную и вертикальную линии противоположной стены до пересечения с соответствующими линиями масштаба широт и высот (линиями схода).
7. Пользуясь перспективным масштабом, приступают к построению дверного проема правой стены (ширина двери равна 1 м, высота 2,5 м и удалена от картины на 1 м). Для этого из точки D2 проводят линии в точки 3, 4, взятые на масштабе широт и отмечают точки пересечения 3 и 4 на линии 5Р.
Определяют перспективу высоты дверей. Для этого на масштабе высот из точек 2 и 5 проводят в точку Р линии, которые отсекут на вертикалях, проведенных из точки 3 и 4, перспективу отрезков, равных высоте дверей.
Для показа проема справа толщины, равной 0,5 м, на линии основания картины, как масштабе широт, строят отметку 5,5 и через нее проводят линию 5,5-Р.
Полоса 5-Р - 5, 5-5 является перспективой широты стенки.

8. На левой стене строят оконный проем, расположенный на расстоянии 0,5 м от картины и 0,8 м - от пола (ширина окна равна 1,5 м, а высота верхнего края от пола 2,5 м). Построение окна выполнено аналогично построению дверного проема.
Алгоритм построения перспектив смотри на сайте https://studopedia.ru/10_50357_uglovaya-perspektiva.html.

Задание № 3. Чертежи построения перспективы интерьера с двумя точками схода.
Цель: освоение принципа построения угловой перспективы.
ХОД ЗАНЯТИЯ:
1. Вычерчиваем план помещения по заданным размерам.
2. Определяем ракурс перспективы, уровень линии горизонта. Обозначаем точки схода.
Компоновка чертежа. и определение на картине основных ее элементов: линии горизонта hh, главной точки P, точек отдаления D, D1 и угла зрения. Картина должна быть расположена в наилучшем поле зрения, т. е. с углом зрения, равным примерно 28–53°.
Необходимо изобразить угловую перспективу интерьера. Начертим на картине линию горизонта hh. Линию горизонта можно начертить на любой высоте от основания картины. Если поднять ее высоко, то зритель увидит бо̀льшую часть пола и верхние плоскости предметов: крышку стола, верхние основания полок, шкафа и т. д. Иначе говоря, будет создаваться впечатление увеличенной площади пола. Если линию горизонта значительно опустить, то этим самым можно лучше передать монументальность помещения, т. е. наиболее выпукло на картине будут показаны колонны, потолок и всевозможные лепные украшения на нем. Таким образом, в зависимости от характера композиции картины, выбираем высоту линии горизонта.
Наметив на картине положение линии горизонта hh немного выше середины картины, возьмем на ней точку P примерно в середине картины. Через точку P проведем главную линию картины. Начертим на картине под произвольным углом две пересекающиеся прямые, представляющие линии пересечения стен и пола. Продолжим эти прямые до пересечения с линией горизонта в точках F1 и F2.
Отрезок F1F2 разделим пополам и из середины его начертим полуокружность. Дуга окружности пересечется с продолженной главной линией PP' в точке S. Отрезок PS будет равен расстоянию от зрителя до картины. Из точки S проведем прямые в точки F1 и F2. Образовавшийся угол F1SF2 будет равен 90°, как опирающийся на диаметр. Следовательно, перспектива пересекающихся прямых на картине представит перспективу прямого угла. Для определения угла зрения проведем из точки S прямые SL и SQ к раме картины и замерим транспортиром полученный угол LSQ. Если угол LSQ будет меньше 53°, то можно считать, что картина находится в поле лучшего зрения, а если угол LSQ будет больше этой величины, то следует изменить направление пересекающихся прямых так, чтобы точки F1 и F2 стояли друг от друга дальше.
Отодвинув точки схода F1 и F2, надо снова провести дугу окружности и замерить полученный угол зрения. В данном примере угол зрения равен ≈ 48°, т. е. вполне допустимый. Высоту стен возьмем равной 2,8 м. Для этого продолжим одну из стен до пересечения с линией основания картины в точке 10 и восставим на нее перпендикуляр. Ниже основания картины начертим линейный масштаб, одно деление которого будет условно равно 1 м. На вертикальной прямой, проведенной через точку 10 , отложим размер 2,8 м, т. е. отрезок 10R. Из точки R проведем прямую в точку схода F1. Прямая RF1 отсечет на главной линии PP' отрезок WZ, равный 2,8 м.
Определив перспективу одной стены, построим перспективу второй. Для этого через точку W проведем прямую в точку схода F2. Таким образом, на картине получим перспективу двух стен комнаты высотой 2,8 м, пересекающихся под углом 90°. Для построения перспективы двери, окна и мебели используют масштабные точки M1 и M2 и с помощью перспективного делительного масштаба для прямых произвольного направления расчерчивают пол комнаты на квадратные метры (т. е. строят перспективную сетку). По перспективной сетке и масштабу высоты вычерчивают все необходимые предметы.

Тема 3. Графические приёмы передачи фактуры и текстуры материала.

Практическое занятие № 3.

Задание № 1. Светотеневая моделировка формы. Цветовое решение. Имитация фактуры и текстуры материала.

Цель: научиться передавать в построенных перспективах или аксонометриях цветовое решение, с учётом освещения помещения.

ХОД ЗАНЯТИЯ:

1. Определение расположения основного источника света. Тонировка плоскостей находящихся в тени.
2. Применяем принципы сочетания первичных и вторичных цветов. Цветовое решение ограждающих плоскостей, мебельного оборудования, задавать учитывая их тональные взаимоотношения.
3. Имитация фактуры дерева, мрамора, штукатурки.

Тема 4. Шрифтовая информация проекта.

Практическое занятие № 4.

Задание № 1. Шрифтовое оформление чертежа, его специфика.

Цель: профессиональное исполнение написания шрифтовых надписей, грамотное оформление проектной документации.

ХОД ЗАНЯТИЯ:

1. Расположение основной надписи на листе. Форма основной надписи.
2. Масштабы. Толщина линий.
3. Стандартные шрифты пояснительных надписей. Построение шрифта типа Б по вспомогательной сетке.

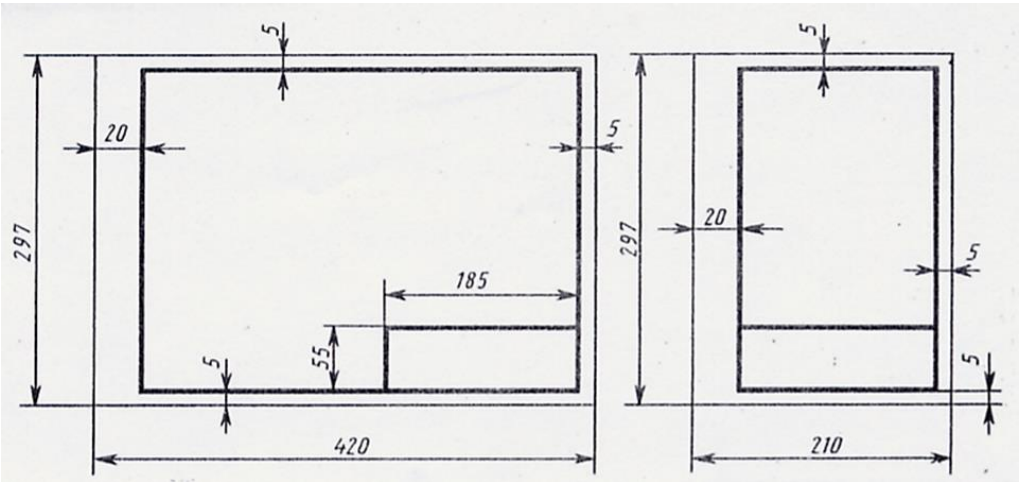

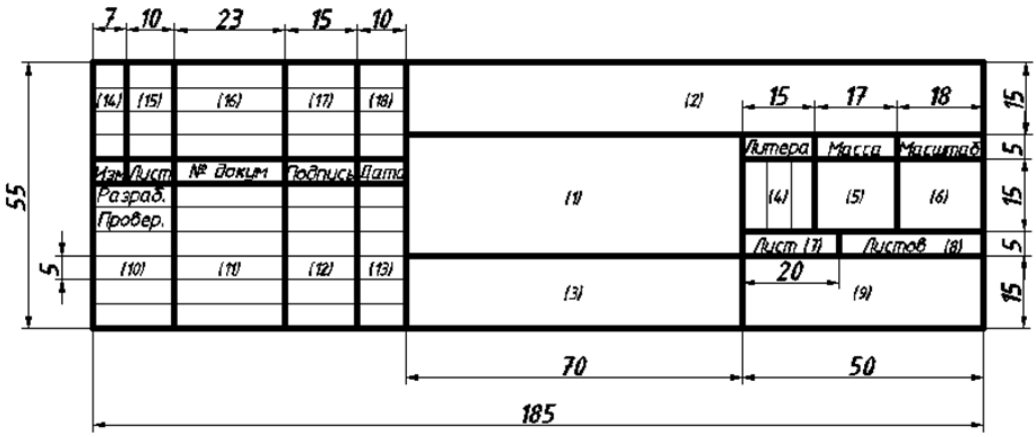

Тема 5. Принципы формообразования.

Практическое занятие № 5.

Задание № 1. Устный опрос. Факторы формообразования изделий. Пластические способы моделировки формы.

Цель: ознакомление с пластическими способами моделировки формы – видоизменение формы в рамках одного геометрического вида.

ХОД ЗАНЯТИЯ:

1. Сбор аналогов.
2. Составление мудборда.
3. Анализ возможных вариантов конструктивных решений мебельного оборудования.

Приступая к сбору аналогов мебельного оборудования, учитывать их факторы формообразования и пластические способы моделировки формы.

Задание № 2. Проверка зарисовок, эскизов. Разработка эскизов мебельного оборудования на базе принципов формообразования - приемов и методов различных комбинаций, сочетаний, размещений элементов, декоративных деталей для проектируемого объекта.

Цель: выполнить зарисовки на форматах А4 или А3 – перспективные изображения мебельного оборудования, наглядно демонстрирующие пластические способы моделировки формы. Приветствуется дополнение ортогональными проекциями с указанием общих габаритных размеров.

ХОД ЗАНЯТИЯ:

1. выполнить зарисовки мебельного оборудования (аналоги), соответствующие базовым принципам формообразования:
   - Расчленение
   - Дополнение
   - Умножение

- Срезы и выемки на кромках
- Скосы
- Наклоны
- Срезы углов
- Смещения
- Вращение
- Повороты
- Пронизывание
- Врезки.

1. Разработать эскизы мебельного оборудования на базе выше перечисленных принципов формообразования. Формат А4, А3(ортогональные проекции, перспектива или асимметрия).

Тема 6. Работа в CorelDRAW. 2D моделирование

Практическое занятие № 6.

Задание № 1. Творческое задание Выполнение чертежа плана здания в CorelDRAW.

Цель: используя минимальный набор инструментов, научиться выполнять чертёж плана здания в CorelDRAW.

ХОД ЗАНЯТИЯ:

1. Наносим координационные оси.
2. Пользуясь правилами привязки граней стен к осям, вычерчиваем контур стен и перегородок на плане.
3. Придерживаясь схемы плана (по варианту), производим разбивку оконных и дверных проемов.
4. Вычерчиваем лестничную клетку; наносим размеры и отметки.
5. Пошаговая инструкция выполнения чертежа построения планировки, размещена на сайте http://3dcenter.ru/forum/index.php?showtopic=109964

Задание № 2. Творческое задание Выполнение развёрток стен в CorelDRAW.

Цель: используя минимальный набор инструментов, научиться выполнять чертёж разреза здания в CorelDRAW.

ХОД ЗАНЯТИЯ:

1. Построение вертикальной координационной сетки.
2. Вычерчивание основных контуров.
3. Вычерчивание деталей и нанесение размерных линий.
4. Простановка размеров и графическое оформление.

Пошаговая инструкция выполнения чертежа разреза здания размещена на https://www.youtube.com/watch?v=FZM73lwf-bM

Тема 7. Работа в ArchiCAD. 2D и 3D

Практическое занятие № 7.

Задание № 1. Выполнение упражнений рисование по координатам. Инструмент стены. 2d инструменты. Творческое задание Выполнение чертежа плана квартиры в ArchiCAD. Построение стен. Установка дверей, окон. Разрезы. Обозначение основных размеров.

Цель: используя необходимый набор инструментов, научиться выполнять чертёж фасада здания в ArchiCAD.

ХОД ЗАНЯТИЯ:

1. Координационные оси.
2. Привязка к координационным осям несущих стен и перегородок.
3. Установка дверей, окон. Разрезы.

Пошаговая инструкция выполнения чертежа построения планировки размещена на сайте https://www.youtube.com/watch?v=Jyzk4QtlkYg

Тема 8. Объёмно - пространственная композиция.

Практическое занятие № 8.

Задание № 1. Аналитические зарисовки объёмно-пространственной композиции.

Цель: поиск достижения выразительности сочетаемых форм объёмно-пространственной композиции.

ХОД ЗАНЯТИЯ:

1. Подбор аналогов объёмно – пространственных композиций.
2. Графический поиск выразительного силуэта, пропорциональных соотношений между деталями (ортогональные проекции, аксонометрия).

Аналитические зарисовки объёмно-пространственной композиции выполняются в произвольной технике на листах форматов А4 или А3.

Тема 9. Эскизный проект мебельного оборудования для проектируемой жилой среды.

Практическое занятие № 9.

Задание № 1. Творческое задание. Эскизные варианты планировочного решения мебельного оборудования на базе модульных структур.

Цель: развитие и закрепление навыков комбинаторного мышления.

ХОД ЗАНЯТИЯ:

1. Рассмотрение аналогов мебели на предмет их анализа по форме и стилю.
2. Учитывая исходные данные проектной среды (планировка помещения, соотношение длина: ширина: высота), разработать варианты планировочного решения мебельного оборудования на базе модульных структур.
3. Аналитические зарисовки мебельного оборудования выполняются в виде основных ортогональных проекций и аксонометрического изображения на формате А4 или А3.

Задание № 2. Проверка зарисовок, эскизов. Чертежи - ортогональные проекции мебельного оборудования.

Цель: освоение и закрепление навыков работы с чертежами проектируемого мебельного оборудования.

ХОД ЗАНЯТИЯ:

1. Определение принципиального расположения ортогональных проекций на листе.
2. Вычерчивание проекций мебельного оборудования с учётом соблюдения требуемых толщин линий.
3. Нанесение основных требуемых размеров.

Чертежи мебельного оборудования выполняются в виде основных ортогональных проекций на формате А4 или А3.

Задание № 3. Защита проекта.

Цель: проверка уровня освоения полученных знаний по изучаемой теме.

ХОД ЗАНЯТИЯ:

1. Постановка проблемы, ее актуальность. Необходимость наглядной профессиональной демонстрации всего проектного материала.
2. Высказывание гипотезы, аргументация ее положений.
3. Основная часть. Подготовка к демонстрации всего проектного материала – предварительных эскизов, аналитических зарисовок, проектной графики, макета, с целью наиболее выигрышной их подачи.
4. Непосредственно защита проекта: обоснование предлагаемого решения, раскрытие идейного замысла, на основании демонстрируемого хода размышлений, сделанных выводов практического характера, с выходом на конкретное проектное решение.

Тема 10. Работа в 3ds Max
Практическое занятие № 10.
Задание № 1. Выполнение упражнений Трансформация объектов в 3ds Max. Наложение текстур в 3ds Max.
Цель: освоение базовых принципов работы в 3ds Max.
ХОД ЗАНЯТИЯ:
1. Трансформация объектов в 3ds Max. http://x-graphics.org/transformacii-obektov-3ds-max/
2. Наложение текстур в 3ds Max. https://www.youtube.com/watch?v=MUvZL_e5FO8

Задание № 2. Выполнение упражнений Установка камер в 3ds Max. Базовые методы освещения в V-Ray.
Цель: освоение навыков грамотной постановки и регулировки камер V-Ray для получения наиболее выигрышного ракурса и эффектного освещения проектируемой среды.
ХОД ЗАНЯТИЯ:
1. Установка камер в 3ds Max. http://bourabai.kz/graphics/3dmax/20.htm, http://repetitor3d.ru/vray/physical-camera-3d-max
2. Базовые методы освещения. V-Ray. http://www.alevchenko.ru/urok_04.html

Тема 11. Проектная документация. Общие сведения о строительных чертежах.
Практическое занятие № 11.
Задание № 1. Проверка чертежей. Последовательность вычерчивания плана здания. Масштаб 1:50.
Цель: развитие и закрепление навыков последовательного вычерчивания плана здания.
ХОД ЗАНЯТИЯ:
1. Нанесение координационных осей и перегородок к координационным осям.
2. Вычерчивание деталей (оконных и дверных проёмов, санитарно-технического оборудования и мебели).
3. Обводка чертежа и нанесение размеров.
4. Проверка выполненных чертежей.

Задание № 2. Проверка чертежей. Специфика нанесения размеров на строительных чертежах. Выноски и ссылки.
Цель: развитие и закрепление навыков нанесения размеров на строительных чертежах.
ХОД ЗАНЯТИЯ:
1. Ознакомление с спецификой нанесения размеров: выносные и размерные линии, необходимые отступы, размер шрифта, с учётом масштаба чертежа.
2. Проверка выполненных чертежей.

Тема 12. Специфика проектирования жилого интерьера
Практическое занятие № 12.
Задание № 1. Составление задания на проектирование интерьера жилой комнаты по заданной форме. Составления плана выполнения работ.
Цель: освоение и закрепление навыков со спецификой проектирования жилого интерьера.
ХОД ЗАНЯТИЯ:
В заданной последовательности заполнить задание на проектирование.
1. Состав членов семьи.
2. Гости - как часто приходят и сколько их может быть.
3. Профессия, наличие увлечений, требующих специального решения интерьера:
(спорт, место для работы на компьютере, музыка, и т.д.).
4. Стиль оформления интерьера.
5. Цветовые предпочтения.
6. Предпочтение материалов: дерево, металл, стекло, ткани, камень, другое.
Категорические запреты на использования материалов (аллергия и др.)
7. Предпочтение архитектурно-декоративных элементов: настенные росписи, витражи, мозаики, камины, лепнина, точечные светильники, люстры

8. Телевизор (проекционный, обычный, предполагаемый размер).
9. Наличие рабочего места, компьютер, нтернет.
10. Полы: теплый пол, ковролин, натуральный массив, доска, паркет штучный, ламинат, натуральные камни: мрамор, гранит.
11. Стены: Покраска, обои, фактурные штукатурки.
12. Вентиляция и кондиционирование.
13. Дополнительные пожелания.

Задание № 2. Проверка чертежей. План с размещением оборудования. Расстановка доминант, акцентов. Масштаб 1:50

Цель: размещение основного мебельного оборудования с учётом зонирования проектируемых помещений.

ХОД ЗАНЯТИЯ:

1. Расстановка оборудования с учётом эргономических норм, зонирования проектируемых помещений.
2. Расстановка доминант, акцентов.
3. Проверка выполненного чертежа.

Задание № 3. Проверка выполненных перспективных изображений. Построение перспектив. Подборка мебельного оборудования и осветительных приборов с учётом общестилевого решения.

Цель: демонстрация объёмно – пространственного решения, соотношения и стилевой взаимосвязи между мебельным оборудованием и декоративными элементами.

ХОД ЗАНЯТИЯ:

1. Расстановка мебельного оборудования, определяющего в главном функциональное предназначение проектируемого пространства.
2. Выбор ракурса для наиболее удачной демонстрации предлагаемого решения.
3. Проверка выполненных перспективных изображений.

Задание № 4. Проверка эскизов. Варианты цветового решения, подбор отделочных, декоративных материалов

Цель: учитывая общестилевое решение проектируемого интерьера, предложить необходимое цветовое решение, подобрать отделочные материалы, элементы декора, характерные для данного стиля.

ХОД ЗАНЯТИЯ:

1. Подбор цветосочетания между собой основных элементов оборудования и ограждающих поверхностей (пол, стены, потолок).
2. Освещение сцены с учетом подобранного цветового решения, текстур.
3. Проверка выполненных перспективных изображений.

Задание № 5. Проверка чертежей. Построение развёрток стен проектируемых зон, с учётом размещения спец. оборудования, отделочных материалов. Масштаб 1:25.

Цель: учитывая характер предложенных отделочных материалов, расстановку мебельного оборудования, осветительных приборов, розеток, выключателей, плинтусов, карнизов – указать необходимые размеры для их точного расположения в соответствии с дизайн – проектом

ХОД ЗАНЯТИЯ:

1. Построение развёрток стен в требуемом масштабе (1:25). Указать размеры точного расположения предложенных отделочных материалов.
2. Указать расположение мебельного оборудования, примыкающего к стенам. Достичь ритмического строя всего проектируемого пространства.
3. Указать размеры расположения розеток, выключателей, осветительных приборов, плинтусов, карнизов, стеллажей и полок.
4. Нанести размеры с учётом эргономических норм.
5. Проверка выполненных развёрток, точность обозначенных размеров.

Задание № 6. Защита проекта.
Цель: проверка уровня освоения полученных знаний по изучаемой теме. развитие и закрепление навыков проектирования предприятий торговли.
ХОД ЗАНЯТИЯ:
1. Подготовка к демонстрации всего проектного материала – предварительных эскизов, аналитических зарисовок, проектной графики, макета, с целью наиболее выигрышной их подачи.
2. Непосредственно защита проекта: обоснование предлагаемого решения, раскрытие идейного замысла, на основании демонстрируемого хода размышлений, сделанных выводов практического характера, с выходом на конкретное проектное решение.

Тема 13. Элемент оборудования для жилого интерьера
Практическое занятие № 13.
Задание № 1. Разработка элемента оборудования для проектируемого жилого интерьера.
Цель: подобрать аналоги необходимого оборудования для жилого интерьера, максимально соответствующие требованиям заказчика, общестилевому решению проектируемого интерьера. Проанализировав особенности пластического решения, конструктивных особенностей, характера сочетания текстур, цвета, сделать выводы носящих практический характер, на основании которых приступить к разработке авторского варианта элемента оборудования (декора).
ХОД ЗАНЯТИЯ:
1. Подбор аналогов соответствующих общестилевому решению проектируемого интерьера.
2. Выявление характерных признаков: конструктивные особенности, образно пластическое решения, характер сочетания текстур, цвета.
3. Эскизные зарисовки.

Задание № 2. Построение чертежей элемента оборудования для жилого интерьера.
Цель: на основании выводов, носящих практический характер, приступить к разработке авторского варианта элемента оборудования (декора). Выполнить чертежи элемента оборудования, отображающих основные размеры, пропорциональные соотношения всего объекта, отдельных составляющих его деталей.
ХОД ЗАНЯТИЯ:
1. Построение ортогональных проекций, расстановка основных размеров.
2. аксонометрическое изображение проектируемого элемента оборудования.
3. Перспективное изображение в среде.

Задание № 3. Изготовление модели элемента оборудования.
Цель: на основании выполненных чертежей, выполнить в материале проектируемый элемент оборудования.
ХОД ЗАНЯТИЯ:
1. Изготовление деталей.
2. Проведение примерок деталей модели: уточнение размеров, подгонка деталей модели. Итоговая практическая работа.

Задание № 4. Защита проекта. Просмотр.
Цель: проверка уровня освоения полученных знаний и практических навыков по изучаемой теме.
ХОД ЗАНЯТИЯ:
1. Постановка проблемы, ее актуальность. Необходимость наглядной профессиональной демонстрации всего проектного материала.
2. Высказывание гипотезы, аргументация ее положений.
3. Основная часть. Подготовка к демонстрации всего проектного материала – предварительных эскизов, аналитических зарисовок, проектной графики, макета, с целью наиболее выигрышной их подачи.

4. Непосредственно защита проекта: обоснование предлагаемого решения, раскрытие идейного замысла, на основании демонстрируемого хода размышлений, сделанных выводов практического характера, с выходом на конкретное проектное решение.

Тема 14. Проект офисного пространства и элемента оборудования.
Практическое занятие № 14.
Задание № 1. Разработка проектируемого интерьера. Планировочное решение, расстановка специального и мебельного оборудования. Масштаб 1:100. Объёмно – пространственное решение проекта. Общее стилевое решение проектируемой среды и оборудования. Соблюдение фирменного стиля. Построение перспектив.
Цель: на основании предложенного ведущим педагогом задания на проектирование разработать общестилевое решение интерьера офисного пространства, учитывая специфику деятельности организации, количество сотрудников, требуемые условия, фирменный стиль. Демонстрация объёмно – пространственного решения, соотношения и стилевой взаимосвязи между мебельным оборудованием и декоративными элементами.
ХОД ЗАНЯТИЯ:
Разработка вариантов планировочного решения: зонирование, расстановка мебельного и специального оборудования. Масштаб чертежей планировочного решения 1:100.
1. Расстановка оборудования с учётом эргономических норм, зонирования проектируемых помещений.
2. Расстановка доминант, акцентов.
3. Проверка выполненного чертежа.
4. Расстановка мебельного оборудования, определяющего в главном функциональное предназначение проектируемого пространства.
5. Выбор ракурса для наиболее удачной демонстрации предлагаемого решения.
6. Проверка выполненных перспективных изображений.
7. Подбор цветосочетания между собой основных элементов оборудования и ограждающих поверхностей (пол, стены, потолок).
8. Освещение сцены с учетом подобранного цветового решения, текстур.
9. Проверка выполненных перспективных изображений.

Задание № 2. Разработка элемента оборудования. Составление подборки образцов специального оборудования в заданном стиле для административно офисного помещения. Проверка зарисовок, эскизов. Аналитические зарисовки, эскизы специального оборудования. Графическая разработка идеи: поиск наиболее выразительного композиционного решения элементов оборудования и декора. Чертежи - ортогональные проекции проектируемого оборудования.
Цель: подобрать аналоги необходимого оборудования для офисного пространства, максимально соответствующие специфике эксплуатации, общестилевому решению проектируемого интерьера. Проанализировав особенности пластического решения, конструктивных особенностей, характера сочетания текстур, цвета, сделать выводы носящих практический характер, на основании которых приступить к разработке авторского варианта элемента оборудования (декора).
ХОД ЗАНЯТИЯ:

Задание № 3. Изготовление макета специального мебельного оборудования.
Цель: на основании выполненных аналитических зарисовок, чертежей, выполнить макет специального мебельного оборудования для административно офисного помещения.
ХОД ЗАНЯТИЯ:
1. Изготовление выкроек деталей.
2. Уточнение и подгонка размеров.
3. Проведение примерок деталей макета: корректировка пропорций, масштаба деталей, в соответствии со стилистическим и образным решением проектируемого объекта.

Тема 15. Проект интерьера предприятия питания и элемента оборудования.

Практическое занятие № 15.

Задание № 1. Разработка проектируемого интерьера

Цель: на основании предложенного ведущим педагогом задания на проектирование разработать общестилевое решение интерьера предприятия питания, учитывая специфику деятельности организации, количество сотрудников, требуемые условия, фирменный стиль. Демонстрация объёмно – пространственного решения, соотношения и стилевой взаимосвязи между мебельным оборудованием и декоративными элементами.

ХОД ЗАНЯТИЯ:

Разработка вариантов планировочного решения: зонирование, расстановка мебельного и специального оборудования. Масштаб чертежей планировочного решения 1:100.

1. Расстановка оборудования с учётом эргономических норм, зонирования проектируемых помещений.
2. Расстановка доминант, акцентов.
3. Проверка выполненного чертежа.
4. Расстановка мебельного оборудования, определяющего в главном функциональное предназначение проектируемого пространства.
5. Выбор ракурса для наиболее удачной демонстрации предлагаемого решения.
6. Проверка выполненных перспективных изображений.
7. Подбор цветосочетания между собой основных элементов оборудования и ограждающих поверхностей (пол, стены, потолок).
8. Освещение сцены с учетом подобранного цветового решения, текстур.
9. Проверка выполненных перспективных изображений.

Задание № 2. Разработка элемента оборудования.

Цель подобрать аналоги необходимого оборудования для предприятия питания, максимально соответствующие специфике эксплуатации, общестилевому решению проектируемого интерьера. Проанализировав особенности пластического решения, конструктивных особенностей, характера сочетания текстур, цвета, сделать выводы носящих практический характер, на основании которых приступить к разработке авторского варианта элемента оборудования (декора).

ХОД ЗАНЯТИЯ:

Задание № 3. Изготовление макета специального мебельного оборудования.

Цель: на основании выполненных аналитических зарисовок, чертежей, выполнить макет специального мебельного оборудования для предприятия питания.

ХОД ЗАНЯТИЯ:

1. Составление подборки образцов специального оборудования в заданном стиле для предприятия питания.
2. Проверка зарисовок, эскизов.
3. Аналитические зарисовки, эскизы специального оборудования.
4. Графическая разработка идеи: поиск наиболее выразительного композиционного решения элементов оборудования и декора.
5. Чертежи - ортогональные проекции проектируемого оборудования.

Тема16. Специфика проектирования интерьеров предприятий торговли и оборудования.

Практическое занятие № 16.

Задание № 1. Разработка проектируемого интерьера

Цель: на основании предложенного ведущим педагогом задания на проектирование разработать общестилевое решение интерьера предприятия торговли, учитывая специфику деятельности организации, количество сотрудников, требуемые условия, фирменный стиль. Демонстрация объёмно – пространственного решения, соотношения и стилевой взаимосвязи между мебельным оборудованием и декоративными элементами.

ХОД ЗАНЯТИЯ:
Разработка вариантов планировочного решения: зонирование, расстановка мебельного и специального оборудования. Масштаб чертежей планировочного решения 1:100.
1. Расстановка оборудования с учётом эргономических норм, зонирования проектируемых помещений.
2. Расстановка доминант, акцентов.
3. Проверка выполненного чертежа.
4. Расстановка мебельного оборудования, определяющего в главном функциональное предназначение проектируемого пространства.
5. Выбор ракурса для наиболее удачной демонстрации предлагаемого решения.
6. Проверка выполненных перспективных изображений.
7. Подбор цветосочетания между собой основных элементов оборудования и ограждающих поверхностей (пол, стены, потолок).
8. Освещение сцены с учетом подобранного цветового решения, текстур.
9. Проверка выполненных перспективных изображений.

Задание № 2. Разработка элемента оборудования.
Цель: подобрать аналоги необходимого оборудования для предприятия торговли, максимально соответствующие специфике эксплуатации, общестилевому решению проектируемого интерьера. Проанализировав особенности пластического решения, конструктивных особенностей, характера сочетания текстур, цвета, сделать выводы носящих практический характер, на основании которых приступить к разработке авторского варианта элемента оборудования (декора).
ХОД ЗАНЯТИЯ:
Составление подборки образцов специального оборудования в заданном стилевом решении для предприятий торговли. Аналитические зарисовки, эскизы специального оборудования. Графическая разработка идеи: поиск наиболее выразительного композиционного решения элементов оборудования и декора. Чертежи - ортогональные проекции проектируемого оборудования.

Задание № 3. Изготовление макета специального мебельного оборудования.
Цель: на основании выполненных аналитических зарисовок, чертежей, выполнить макет специального мебельного оборудования для предприятия торговли.
ХОД ЗАНЯТИЯ:
Изготовление выкроек деталей. Уточнение и подгонка размеров. Проведение примерок деталей макета: корректировка пропорций, масштаба деталей, в соответствии со стилистическим и образным решением проектируемого объекта.

2.2 Задания для промежуточного контроля

Промежуточный контроль проходит в виде просмотра (проверки) всех выполненных заданий за текущий семестр. Оценка формируется из общего количества оценок за все задания семестра.

3. Критерии оценивания

Общее количество баллов одного задания по всем критериям оценки составляет 100. В данной таблице определены критерии оценки и количество начисляемых баллов.

Раздел	Критерий	Оценки		
		Judgment	**Объективная**	**Общая**
A	Творческий процесс	8,00	-	8,00
B	Итоговый дизайн	28,00	-	28,00
C	Технические параметры создания продукта	-	16,00	16,00
D	Печать и макетирование	-	8,00	8,00
E	Знание технических параметров при печати	-	16,00	16,00
F	параметры сохранения и форматы	-	20,00	20,00
G	Soft skills	4	-	4,00
Итого		**40**	**60**	**100**

Система Judgment для оценки творческого подхода к выполнению задания.

Объективная система оценки – баллы выставляется строго по соответствию выполненных пунктов задания. Количество баллов по каждому аспекту раздела варьируется в зависимости от количества аспектов.

Шкала приведения балльной системы к оценочной пятибалльной.

Оценка **«отлично»** - 80-100 баллов

Оценка **«хорошо» -** 50-69 баллов

Оценка «удовлетворительно» - 40-49 баллов

Оценка **«неудовлетворительно» -** 0-39 баллов.